Erin

CARACTÉRISTIQUES TECHNIQUES



eol.

FABRICANT
FRANÇAIS
DE MOBILIER
DE BUREAU

Plateaux

Panneaux de particules agglomérées revêtus de mélamine, Ep. 25 mm.

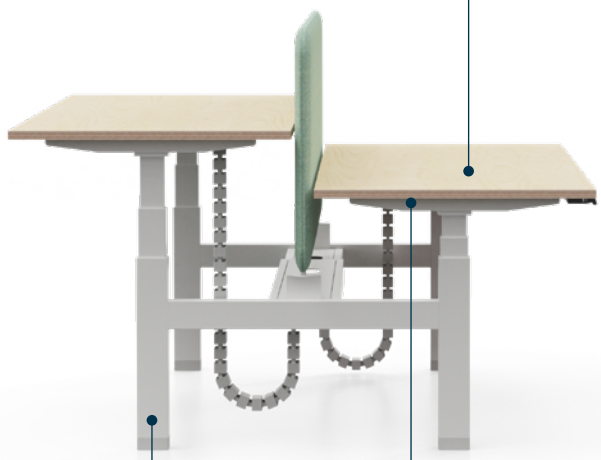

Pièтement

- Colonne section rectangulaire 60 x 90 mm
- 3 bras télescopiques

Système anti-collision intégré

Double motorisation

1 moteur par colonne

- Ajustable H. 65 à 130 cm
- Boîtier de commande avec affichage digital
- 3 mémoires de position
- 1 USB chargeur (A+C) intégré
- Alarme de rappel pour se lever
- Autres possibilités de réglages



Embase arrondie

Avec vérins d'ajustement

En option : Roulettes avec frein ø 40 mm, tous types de sol

Caractéristiques techniques

Plateaux



Mélamine standard

› Panneaux de particules agglomérées revêtus de mélamine, ép. 25 mm 2 faces décor traitées anti-reflets
› Densité des panneaux de 600 à 670 kg/m³
› Chants plats collés en ABS ép. 2 mm, rayonnés.
› Chants assortis au décor du plateau (excepté décor N8 Pin Maritime chants spécifiques multiplis)



Mélamine noire velours « Soft Touch »

› Panneaux de particules agglomérées revêtus de mélamine, ép. 25 mm.
› Mélamine recouverte de 3 couches de laque haute qualité, effet mat et toucher velours
› Densité des panneaux : 600 à 620 kg/m³
› Chants plats collés noir en ABS ép. 2 mm rayonnés

› Panneaux issus de forêts durablement gérées - **PEFC**
› **Classement au feu M3** (combustible moyennement inflammable) conformément à la norme **NF EN 13501-1**
› **Panneaux certifiés E05** (contrôle de l'émission de formaldéhyde) avec max. 0.062 mg/m³ ou une limite de 0,05 ppm et répondant à la norme **NF EN 717**
› Panneaux mélamine (hors décor mélamine noire velours MK) conformes à la norme **ISO22196** qui leur confère des **propriétés antibactériennes**
› 68 % en moyenne issu de matières recyclées (pré- et post-consommation) - 100% recyclable

Structure et piétement



Structure

Bureaux individuels

› Structure composée de 2 piétements centrés :
- Colonne métallique section rectangulaire 60 x 90 mm / 50 x 80 mm / 40 x 70 mm, ép. 2 mm (3 bras télescopiques)
- Une embase L. 700 x 80 mm incurvée aux extrémités et montée sur vérins de mise à niveau (course de réglage 20 mm)
› Possibilité de remplacer les vérins par des roulettes (voir options)
› 1 châssis métallique structurel et télescopique réglable de 1075 à 1800 mm
› 2 traverses supérieures en tube d'acier Long. 600 x H. 40 mm (ép. 3 mm)
› Finition poudre epoxy. 3 coloris au choix :
Blanc (RAL 9010) / Gris argent (RAL 9006) et noir (RAL 9005)



Bureaux Structure partagée

› Piétements reliés par une traverse métallique L. 775 x H. 80 x P. 60 mm
› Réhausses en ABS sous les pièteements assorties au coloris des colonnes.
› Vérins de mise à niveau
› En option :
- Goulotte double télescopique à fixer entre les 2 traverses pour permettre la dépose des boîtiers prises et le passage des câbles
- Panneaux écrans tissu à fixer sur la structure

Fixation de la structure au plateau

› Fixation par inserts métal vissés facilitant le montage et le démontage
› Ils garantissent une excellente tenue à l'arrachement (140 kg par insert en conditions d'essai)

Caractéristiques techniques

Système motorisé



› **Réglage en hauteur par système motorisé**
- De 650 à 1300 mm (plateau ép. 25 mm inclus)
- H. + 30 mm dans la version avec roulettes (Possibilité d'ajuster la nouvelle hauteur avec le boitier de commande - Voir manuel d'utilisation)

› **Double motorisation : 1 moteur par colonne :**
- Vitesse de montée : 40 mm/sec
- Force de poussée par colonne : 800 N
- Poids supporté pour un plan de travail : 120 kg
- Niveau sonore : < 45 db

› **Boîtier d'alimentation :**
- 100-240 V, 50/60 Hz, 3A avec un câble d'alimentation (L. 3,5 m)
- Câble d'alimentation avec prise EU ou UK
- Puissance max 58 W en fonction, consommation en veille : 0,7 W



› **Boîtier de commande :**
- Affichage digital avec 3 mémoires de positions et 1 USB chargeur (A + C)
- Nombreux réglages possibles (voir ci-dessous et manuel d'utilisation complet)
- Le boîtier se fixe sous le bureau à droite ou à gauche du plan de travail
- Laisser un espace suffisant pour accéder au port USB si il y a un meuble ou un mur à côté du plateau

› **Système anti-collision intégré :**
- En cas de collision, le bureau stoppe puis remonte ou descend de 2 cm
- Le code E05 s'affiche alors sur le boîtier de commande

Utilisation du boîtier de commande (voir manuel d'utilisation)



› **Mise en marche :**
- Branchez la prise
- Le bureau ou la table est prêt(e) à être utilisé(e)
- Pressez «Λ» ou «V» pour monter ou descendre le bureau

› **Réinitialisation :**
- Maintenez «V» enfoncé jusqu'à ce que le bureau atteigne la position la plus basse
- Relâchez le bouton, appuyez ensuite sur «V» et maintenez-le enfoncé pendant 5 secondes jusqu'à ce que vous entendiez un bip

› **Mémorisation des positions :**
- Monter ou descendre le bureau à la position souhaitée
- Pressez «S» puis pressez «1» pour mémoriser sur la position 1
- Répétez l'opération pour mémoriser les autres positions (3 mémoires de positions au total)
- Les positions restent mémorisées même lorsque vous débranchez la prise d'alimentation

› **Rappel pour se lever :**
- Pour activer la minuterie, appuyer simultanément sur «1» et «3», il s'affiche alors «0;0h». Puis presser «Λ» ou «V» pour ajuster le timing La minuterie peut être réglée par demi-heure (0.5)

› **Autres réglages possibles** (Voir manuel d'utilisation complet)
- Verrouillage de la hauteur minimale ou maximale
- Bloquer et débloquer le bureau
- Différents autres choix de réglages (ajustement de la sensibilité de l'anti-collision, ...)

ⓘ L'ensemble des composants doit être installé pour un bon fonctionnement. En cas de problème, merci de nous contacter

Options



Pour bureaux individuels

Roulettes

› Lot de 4 roulettes :
- Avec frein en ABS coloris noir ø 40 mm. Bandage gris.
- Tous types de sol
- Se fixent sous les embases à la place des vérins

› La hauteur des bureaux est augmentée de 30 mm avec ces roulettes : Hauteur minimale avec roulettes H. 680 mm

› Compatibles avec les bureaux individuels P. 700, 800 et 900 mm

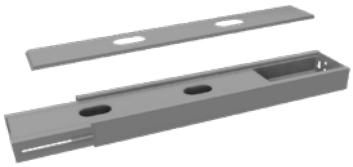

Pour bureaux structure partagée

Goulotte double telescopique

› Permet de stocker les boîtiers prises et câbles

› Se fixe facilement sur la structure entre les 2 traverses qui relient les piétements.

› Goulotte ajustable de 930 à 1680 mm pour s'adapter à la longueur des plateaux de L. 1200 à 1800 mm

› Avec perforations sur le haut (via le capot coulissant) et le dessous de la goulotte pour faciliter l'acheminement et la dissimulation des câbles.

› Dim hors tout : L.930/1680 x H. 80 x P. 202 mm

› En métal, finition epoxy. 3 coloris au choix : blanc (RAL 9010), gris argent (RAL 9006) et noir (RAL 9005)

› Possibilité de changer le capot coulissant pour un capot grande capacité



Capot grande capacité pour goulotte double télescopique

› Permet de stocker encore plus de câbles et de boîtiers prises.

› A positionner sur la goulotte à la place du capot coulissant

› Hauteur totale de la goulotte avec capot grande capacité : H. 117 mm (Hauteur capot seule : 48 mm)

› Avec Perforations pour faciliter l'acheminement des câbles.

› En métal, finition époxy. 3 coloris au choix : blanc (RAL 9010), gris argent (RAL 9006) et noir (RAL 9005)

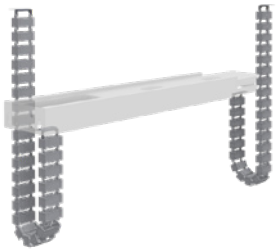

Montée de câbles (non compatible avec les bureaux individuels) :

› En ABS injecté. 20 petits carrés L.68 x H.29 x P.36 mm reliés. Hauteur totale : 1320 mm

› Platine métal en haut et en bas pour la fixation. Se fixe par vis à droite ou à gauche entre la goulotte du bench (perforations sous la goulotte) et le plateau (vis à bois)

› Extensible jusqu'à 1300 mm

› Vendue à l'unité

› Finitions : blanc, gris aluminium ou noir

Panneaux écrans tissu

Pour bureaux individuels

Retrouvez les offres du catalogue **SOLANGE** et **TWINS**

Pour bureaux structure partagée

› Panneaux H. 700 mm
› Se fixent sur la structure du bench grâce à des pinces de fixation vendues séparément

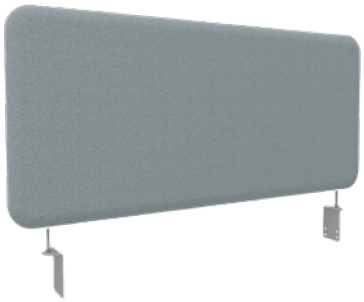

Panneaux écrans tissu acoustiques

› Structure périphérique en profil aluminium ép. 47 mm reliée par des coins arrondis en ABS.
› Âme en carton alvéolaire (fabriqué à partir de fibres 100% recyclées) ép. 25 mm avec 1 couche de 10 mm de fibre polyester acoustique sur chaque face
› Cette mousse de fibre polyester offre les caractéristiques écologiques suivantes :
- Mousse certifiée Oeko tex - certification prouvant l'absence de produits dangereux pour la santé
- Fabrication à partir de 85% de fibres recyclées
- Recyclable à 100%
› Mousse réaction au feu B-s1.d0 (Euroclasses selon la EN 13501-1 équivalent au Classement M1)
› Revêtement tissus (voir nuancier tissus)
› Le panneau écran acoustique absorbe +/- 50% des nuisances sonores. PV acoustique à disposition (Nous consulter)

Pinces de fixation (à commander obligatoirement) :

› Pinces en métal surmontées d'une tige et d'une bague métallique pour accueillir le panneau écran.
› Fixation par vis sur la structure
› Pinces vendues par lot de 2

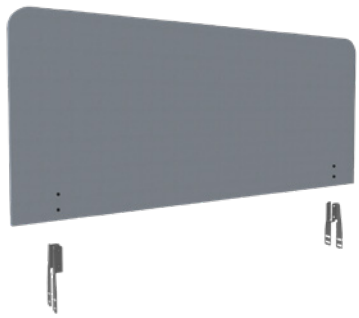

Panneaux écrans tissu non acoustiques

› Panneau de particules agglomérées revêtus de mélamine, ép. 25 mm révêtus de tissu (voir nuancier tissus)
› 2 coins arrondis en partie supérieure et 2 coins droits en partie inférieure

Pinces de fixation (à commander obligatoirement) :

› Pinces en métal
› Fixation par vis sur la structure et dans le panneau écran
› Vendues par lot de 4

Synoptique
Plans et côtes

Bureaux individuels

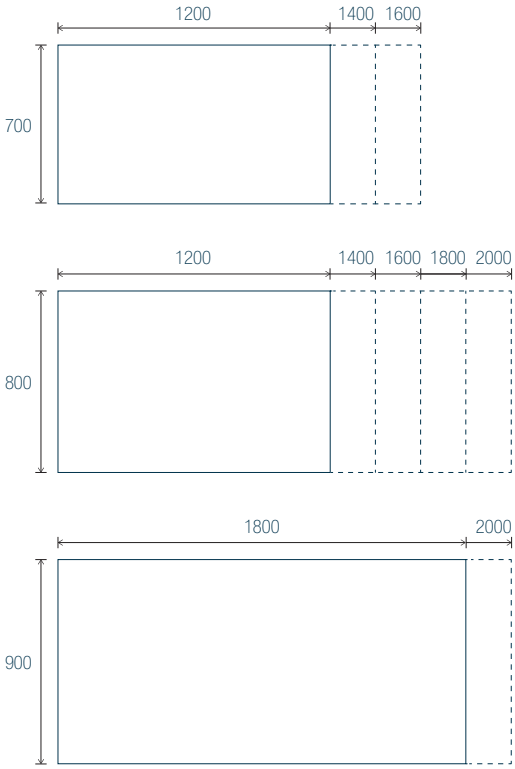

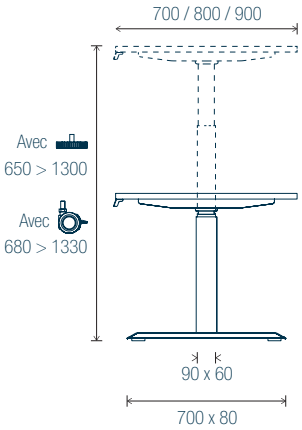

Bureaux structure partagée

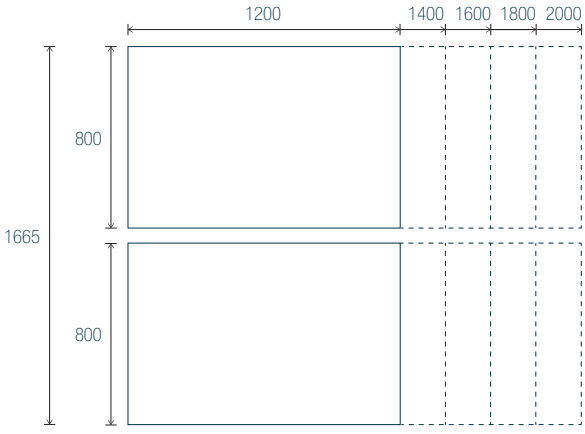

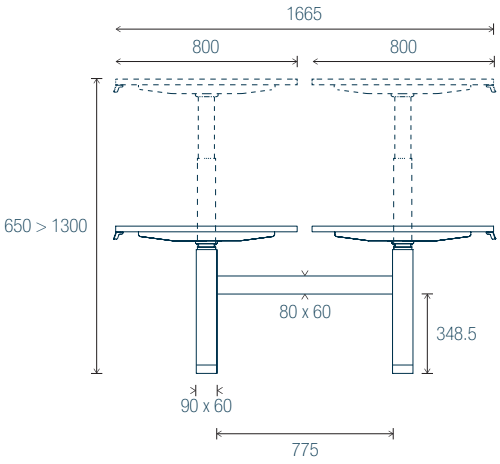

Panneaux écrans

Acoustiques

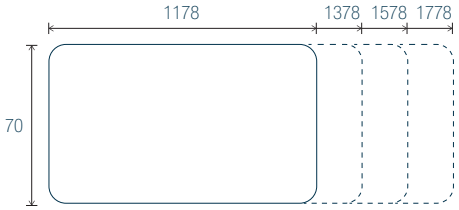

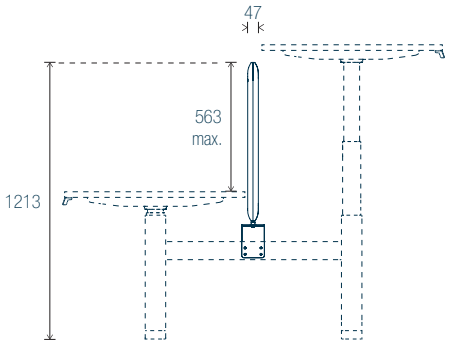

Non acoustiques

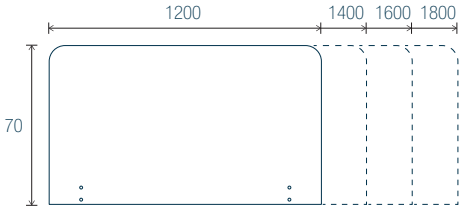

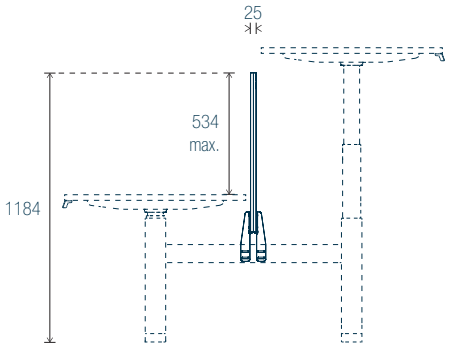

Connectique

Plateaux ép. 25 mm



› **Pour obturateurs ø 80 mm :**
- Plateaux pré-perçés en 2 points (Obturateurs en option)

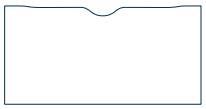

› **Avec échancrure :**
- Encoche centrale P. 80 mm

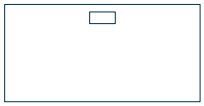

› **Pour trappe soft-closing :**
- Plateaux découpés pour trappe simple accès L. 240 x P. 120 mm (Trappe vendue séparément, à commander obligatoirement)
- Goulotte individuelle métallique incluse assortie au coloris du piètement

Retrouvez toutes
les informations concernant
nos solutions d'électrification

Cliquez ici ›

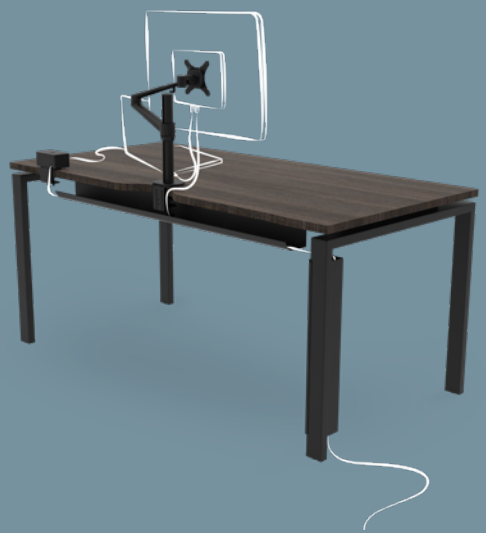

Caractéristiques techniques

Bois

	Mélamine Epaisseur 25 mm **Plateaux**
Revêtement double face, traité anti-reflets	✓
Finitions	Toutes
Finition Noir velours MK Toucher velours, effet mat, bonne résistance aux traces de doigts : 3 couches de laque haute qualité	✓
Chants plats ABS anti-chocs et rayonnés (1)	✓
Anti-bactérien (excepté le coloris Noir velours MK)	✓
Densité (2)	600 > 670 kg/m^3
PEFC (issus de forêts gérées durablement)	✓
Certifiés E05 (conforme à la norme NF EN 717)	✓
Classement au feu (conforme à la norme NF EN 13501-1)	Classement M3 (D-S2,d0 EUROCLASS) pour tous les décors / M2 pour le décor blanc MG
% moyen issu de matière recyclées (pré- et post-consommation)	68%. Les coloris R3, M9, N9, MK, N7, N8 sont certifiés CRADLE to CRADLE.
% recyclabilité	100%
Entretien	Passer un chiffon humide avec une eau savonneuse (doux sans peluche pour le Noir velours MK). A éviter : produits abrasifs et détergeants.

(1) Chants assortis au coloris du plateau excepté pour le coloris N8 (chants multiplis) - Chants ABS 2 mm

(2) Densité : Tolérance +/- 10%

Caractéristiques techniques

Tissu

Bondaï - Cat. A

Composition	Poids du tissu	Nombre de tours d'abrasion	Tenue à la lumière	Résistance au frottement	Normes anti feu	Environnement
100% polyester	350 g/ml (lm) 250 g/m² ±5%	150 000 EN ISO 12947-2	6 EN ISO 105-B02	4-5 EN ISO 105 x 12 Wet/Dry	EN 1021 - 1&2 BS 7176 BS 5852 Crib5	STANDARD 100 by OEKO-TEX®

Chili - Cat. B

Composition	Poids du tissu	Nombre de tours d'abrasion	Tenue à la lumière	Résistance au frottement	Normes anti feu	Environnement
100% polyester recyclé post-consommation FR (FR: Fire retardant - à l'intérieur de la fibre)	470 g/ml (lm) (15.16 oz / lin yd)	60 000 EN ISO 12947-2	5-8 EN ISO 105-B02	4-5 EN ISO 105 x 12 Mouillé -Sec	EN 1021 - 1&2 NFP 92-503/504/505 M1 NF D 60-013 AM18 BS 7176 BS 5852 Crib 5 DIN 4102 B1 EN 13501	STANDARD 100 by OEKO-TEX® Fibre 100% recyclé Basse emission de COV

Step / Step Mélange - Cat. B

Composition	Poids du tissu	Nombre de tours d'abrasion	Tenue à la lumière	Résistance au frottement	Normes anti feu	Environnement
100% trevira® CS	470 g/m² (15.16 oz / lin yd)	100 000 EN ISO 12947-2	5-7 EN ISO 105-B02	4-5 EN ISO 105 x 12 Mouillé-Sec	EN 1021 - 1&2 NFP 92-503/504/505 M1 NF D 60-013 AM18 BS 7176 BS 5852 Crib 5 DIN 4102 B1 EN 13501	STANDARD 100 by OEKO-TEX® EU Ecolabel Teintures non métalliques Basse emission de COV

Fenice - Cat. D

Composition	Poids du tissu	Nombre de tours d'abrasion	Tenue à la lumière	Résistance au frottement	Normes anti feu	Environnement
75% Laine 25% PA	335 g/m² ±7% 500 g/ml (lm) ±7%	100 000 ±20% EN ISO 5470-2	6 ±1% EN ISO 105-B02	4-5 EN ISO 105 x 12 Mouillé-Sec	EN 1021 - 1&2 BS 5852 Crib 5 CLASS 1 IM CALIFORNIA TB 117	Tissu recyclable

Caractéristiques techniques
Normes



PEFC est le premier système de certification forestière en termes de surfaces forestières certifiées et la première source de bois certifié au monde



La classe E05 (contrôle de l'émission de formaldéhyde) impose un maximum de 0.062 mg/m³ ou une limite de 0,05 ppm, répondant à la norme NF EN 717-1 et assure ainsi le plus bas taux autorisé pour les matériaux de construction et d'ameublement



Surface anti-bactérienne garantie pour tous les plateaux en mélamine excepté en décor MK Noir velours



L'ensemble des composants du bureau (plateau, structure & piétement, moteur, boîtier de commande et boîtier d'alimentation) sont garantis 5 ans



87 % de cette gamme est issue de matières recyclées

FABRICANT
FRANÇAIS
DE MOBILIER
DE BUREAU

PARIS
1 rue des Céréales - Bât 112 - 93200 **SAINT DENIS** - Tél : +33 (0)1 49 35 60 00

NIEUWEGEIN
Symfonielaan 1 3438 EW **Nieuwegein**, Nederland - Tel : +31 (0)6 823 62 118

BRUXELLES
81, Chaussée de Nivelles - 1420 **Braine-l'Alleud** - Tel : +32 (0)2 894 99 80

eol-group.net